© : 2019 Heinrich Römbell

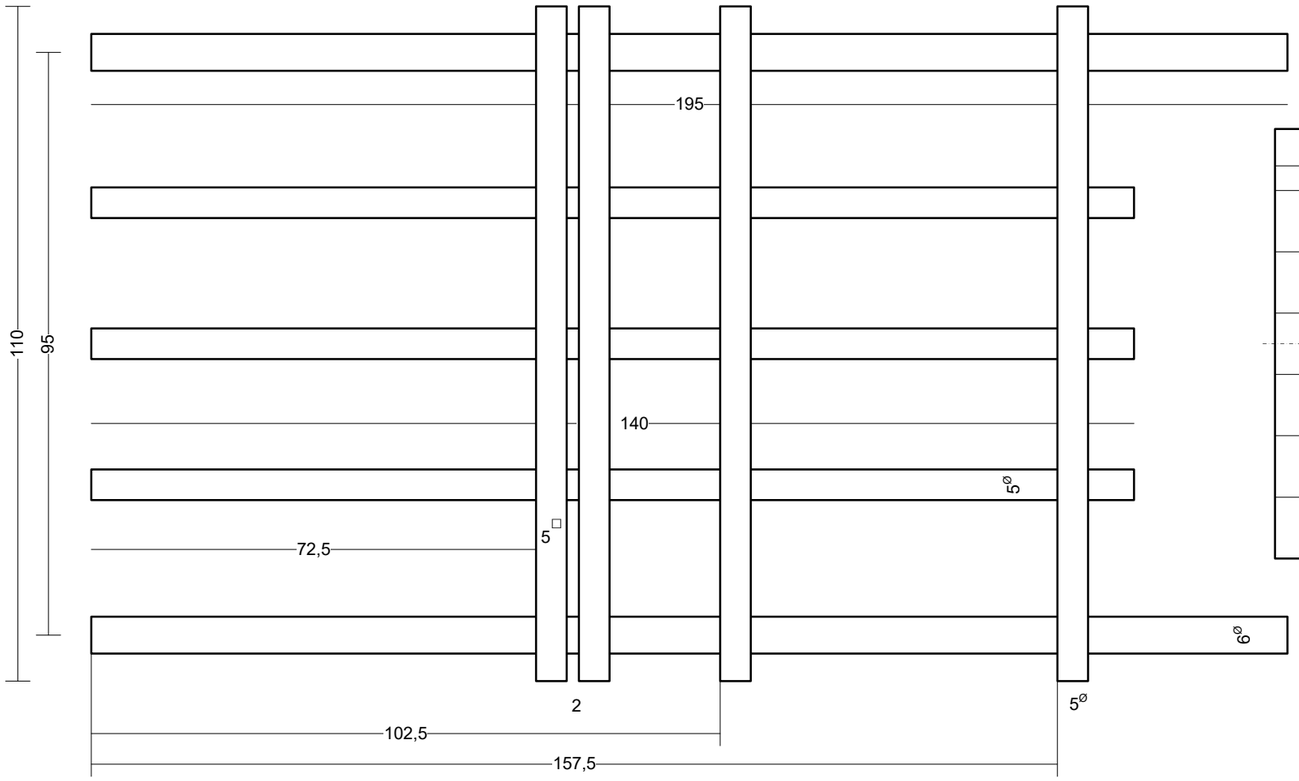

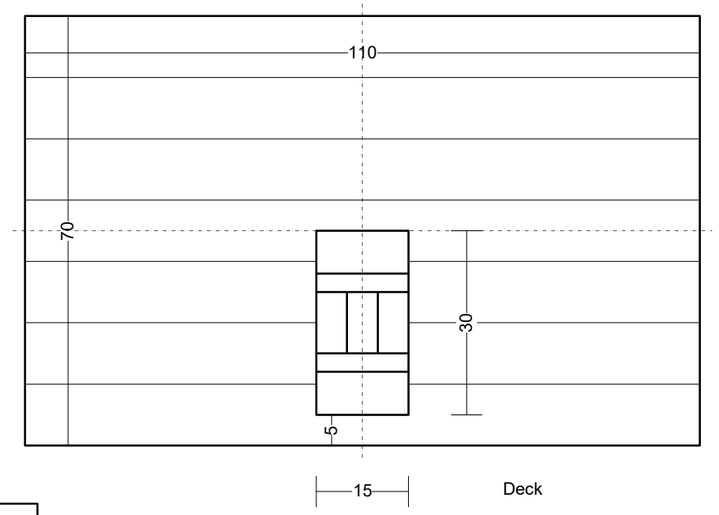

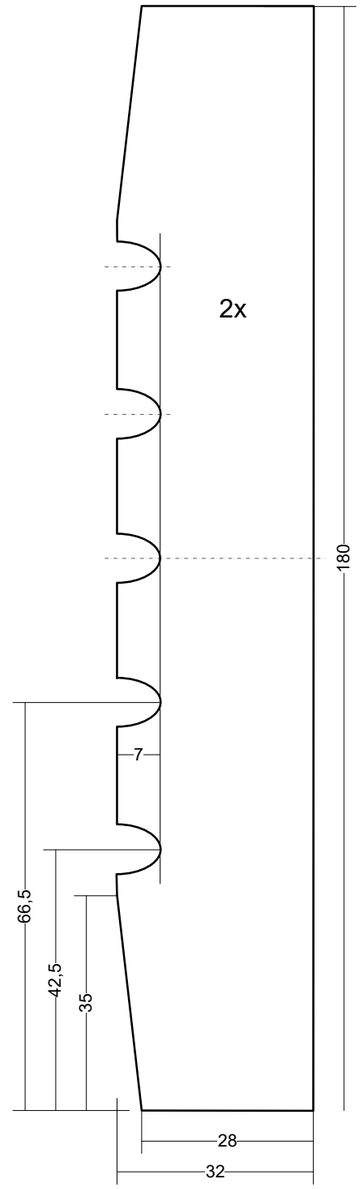

Polynesisches Auslegerkanu

Einzelteile

ca. M. 1:25
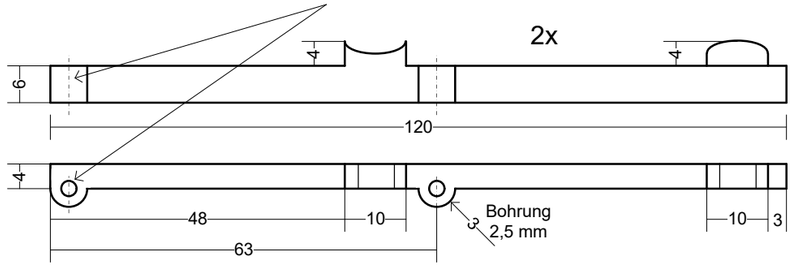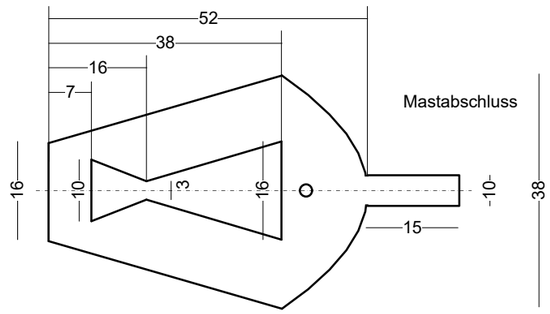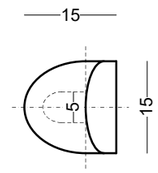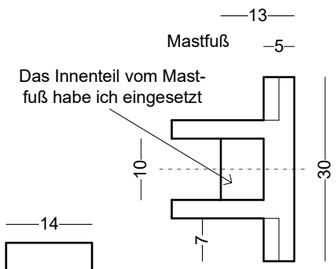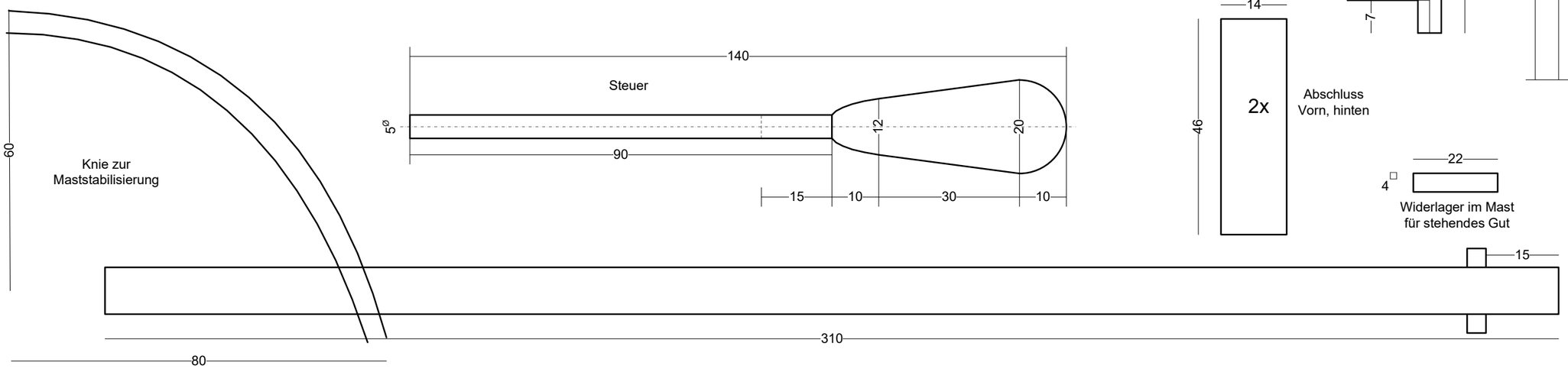
Belegbalken für die Takelage
Beim 2. Teil müssen die Rundungen mit den Bohrungen auf die andere Seite